# SOCOMEC

**I nostri accessori**
**Unsere Zubehöre**
**Our optionals**
**Nos accessoires**
**Nuestros accesorios**

## CARRELLO PER TENONARE
## ZAPFENAPPARAT
## TENONING DEVICE
## CHARIOT A TENONS
## APARATO PARA ESPIGAR

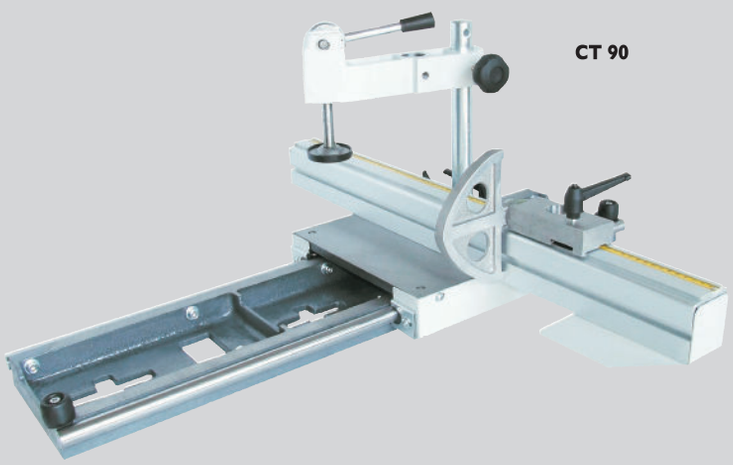

CT 90

*Robustissimo, si può applicare a qualunque toupie; serve per realizzare tenoni per serramenti e mobili. Il carrello scorre su cuscinetti a sfere; il rapido bloccaggio del legno avviene con una leva ad eccentrico; la squadra di appoggio è girevole e dotata di una battuta per la lavorazione in serie.*

*Dieserobuste Apparat kann jede Holzfräse montiert werden, für das Zapfen schneiden an Türen, Fenstern und Möbeln. Der Schlitten läuft auf Kugellagern; schnelle Holzblockierung durch einen Hebel. Der Holzanschlagwinkel ist drehbar; eine praktische Stelleiste wird für die Serienarbeit mitgeliefert.*

*This study steel tool can be attached to any wood milling machine and it is used to work on doors, and window frames as well as for furniture. The carriage runs on roller bearings; the quick blocking of wood is obtained with an hand lever. A practical sliding rule is supplied for setting machine for mass production and it has a revolving support square.*

*Cet appareil très robuste peut être appliqué à n'importe quelle toupie et sert à battre des tenons pour menuiseries et meubles. Le coulissement du chariot a lieu avec des roulements à billes; le blocage rapide du bois est possible parmi un levier. Un règle coulissant très pratique pour la mise à point de l'usinage en série est livré avec l'appareil et le support de l'équerre est pivotante.*

*Es muy robustto y se puede aplicar a cualquier tupi, sirve para realizar espigas a cerramientos y muebles. El carro se desliza sobre cojinetes esfericos, el bloqueo rapido de la madera se hace con una palanca con eccentrico, la escuadra de apoyo es giratoria y tiene un tope para las elaboraciones ec serie.*

| | Dimensioni slitta<br>Schlittenlänge<br>Ram lenght<br>Longeur du coulisseau<br>Dimensiones del deslice | Dimensioni carrello scorrevole<br>Gleitschlitten<br>Sliding carriage<br>Chariot coulissant<br>Dimensiones carro seslizamento | Corsa utile<br>Nutzlauf<br>Working stroke<br>Corsa utile<br>Recorrido util |
|---|---|---|---|
| **CT 90** | 900 x 210 | 360 x 280 | 600 |
| **CT 110** | 1100 x 210 | 360 x 280 | 800 |
| **CT 130** | 1300 x 210 | 360 x 280 | 1000 |

***CT 110 e CT 130:*** *scorrimento su guide lineari*
***CT 110 and CT 130:*** *sliding on linear guides*
***CT 110 et CT 130:*** *glissement sur des guides linéaires*
***CT 110 und CT 130:*** *Gleiten auf Linearführungen*
***CT 110 y CT 130:*** *deslizamiento sobre guías lineales*

*Asta squadratrice completa di estensione 3,4 m (con nr. 02 battute)*

*Gehrungsanschlag mit Schlittenverbreiterung bis 3,4 m (mit nr.02 Anschlagklappen)*

*Squaring fence complete with an extension arm 3,4 m (Nr.02 strokes)*

*Équerre scie circulaire pour la mise en format, complet d'extension 3,4 m (avec Nr.02 butées)*

*Barra escuadradora completa para extención de 3,4 m (con Nr. 02 topes)*

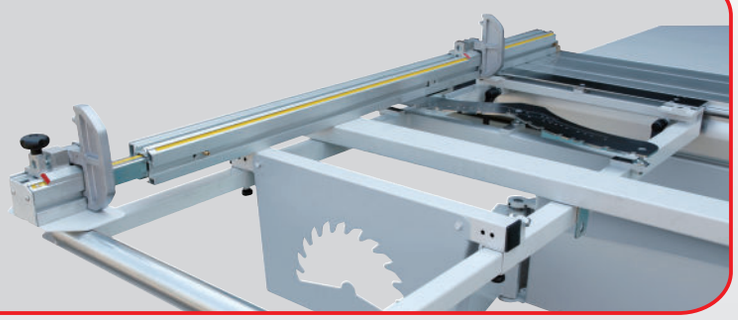

*Asta squadratrice completa di estensione 2,5 m (con nr. 02 battute)*

*Gehrungsanschlag mit Schlittenverbreiterung bis 2,5 m (mit nr.02 Anschlagklappen)*

*Squaring fence complete with an extension arm 2,5 m (Nr.02 strokes)*

*Équerre scie circulaire pour la mise en format, complet d'extension 2,5 m (avec Nr.02 butées)*

*Barra escuadradora completa para extención de 2,5 m (con Nr. 02 topes para)*

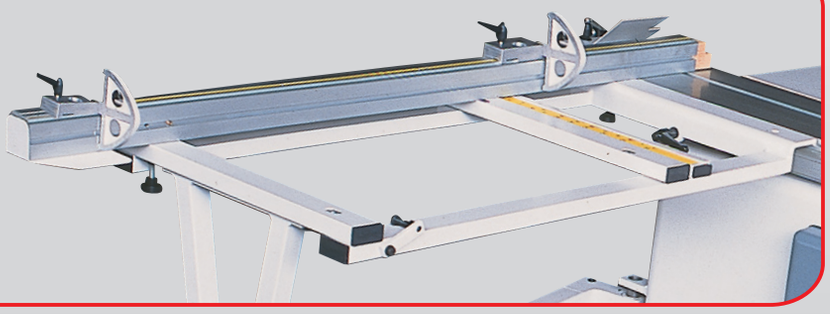

# SOCOMEC

## I nostri accessori
## Unsere Zubehöre
## Our optionals
## Nos accessoires
## Nuestros accesorios

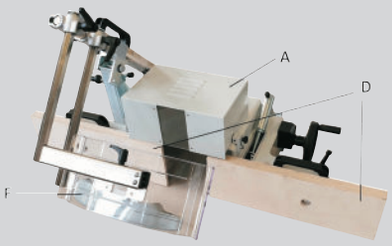


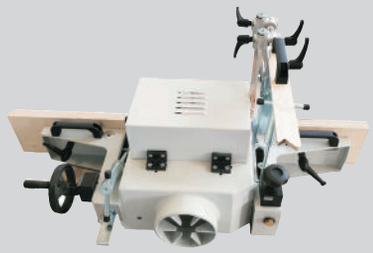

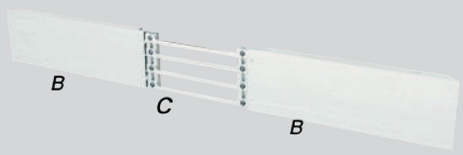


**A**
*Protezione toupie registrabile*
*Einstellbarer Fräseschutz*
*Adjustable spindle hood protection*
*Capot toupie réglable*
*Guida tupi*

**B**
*Guida di protezione in alluminio anodizzato*
*Eloxierte Alu-Anschlagbacken*
*Anodized alu fence*
*Joues en alu anodisée*
*Topes de aluminio*

**C**
*Battute regolabili in alluminio*
*Einstellbarer Schienen aus Alu*
*Adjustable alu-bars*
*Barretes réglable en alu*
*Barrilas regulables de aluminio*

**D**
*Guide di protezione in legno*
*Holz-Anschlagbacken*
*Wooden fence*
*Joues en bois*
*Topes de madera*

*Protezione toupie per sagomare mod. TAPOA*
*Fräsehaube zum fassonieren typ TAPOA*
*Moulding spindle protection type TAPOA*
*Protection toupie pour faconner mod. TAPOA*
*Casquillo tupì para perfilar mod. TAPOA*

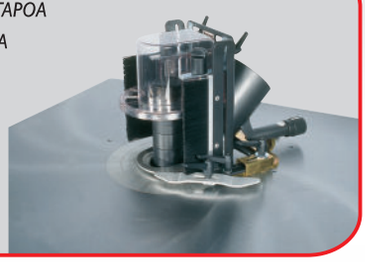

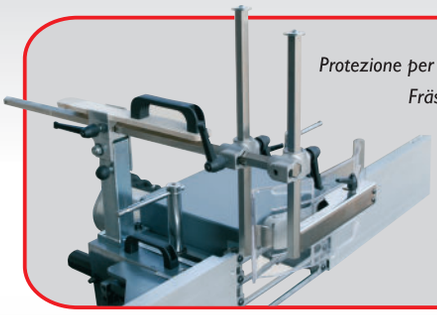

*Protezione per cuffia toupie mod. GAMMA V*
*Fräsehaubeschutz typ GAMMA V*
*Hood spindle protection type GAMMA V*
*Protection pour hotte toupie mod. GAMMA V*
*Protección casquillo tupì mod. GAMMA V*

*Cuffia per tenonare da 250 mm*
*Schutzhaube für Zapfenschneiden für Fräse 250 mm*
*Tenoning hood 250 mm*
*Capot de tenonnage 250 mm*
*Casquillo para espigar de 250 mm*

*Cuffia per tenonare da 330 mm*
*Schutzhaube für Zapfenschneiden für Fräse 330 mm*
*Tenoning hood 330 mm*
*Capot de tenonnage 330 mm*
*Casquillo para espigar de 330 mm*

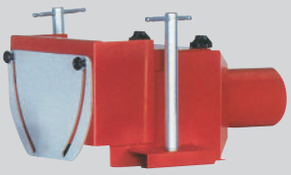

*Protezione a ponte a filo mod. TX*
*Abrichtschutz typ TX*
*'Bridge' protection type TX*
*Protection à pont pour Dégauchisseuse mod. TX*
*Protección a puente tipo TX*

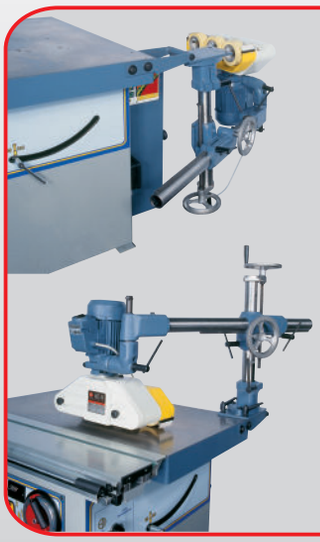

*Supporto ribaltabile per trascinatore*
*Vorschub mit neigbarer Auflage*
*Feeder with tilting support*
*Entraînement avec support inclinable*
*Soporte volquete para arrastrador*

*Protezione sospesa tipo CX400-CX550*
*Parallelogrammschutz Typ CX400-CX550*
*Saw protection type CX400-CX550*
*Protection suspendue type CX400-CX550*
*Protección de la hoja suspendida tipo CX400-CX550*